Chassis Assembly Montage du châssis
Chassis シャーシ展開図

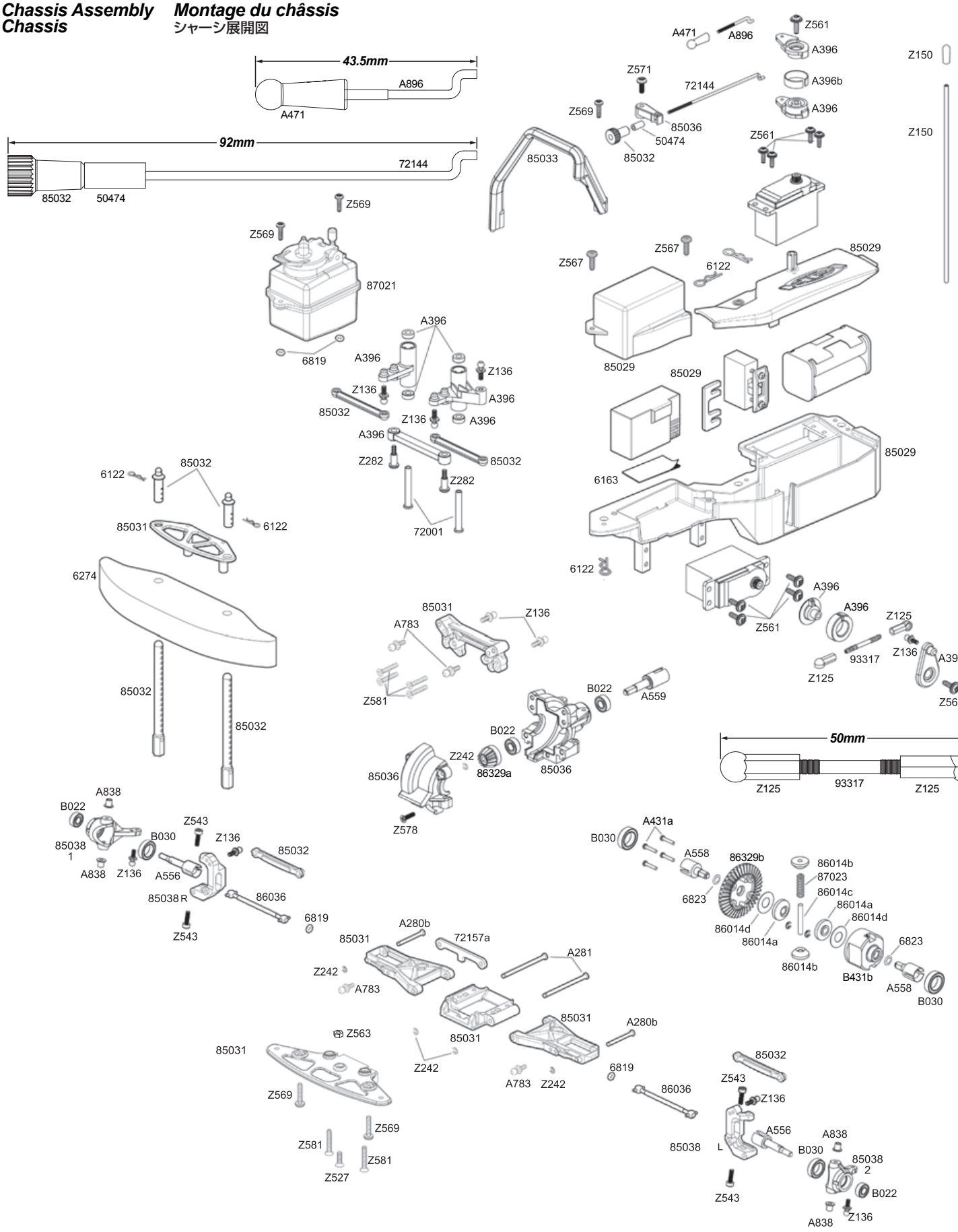

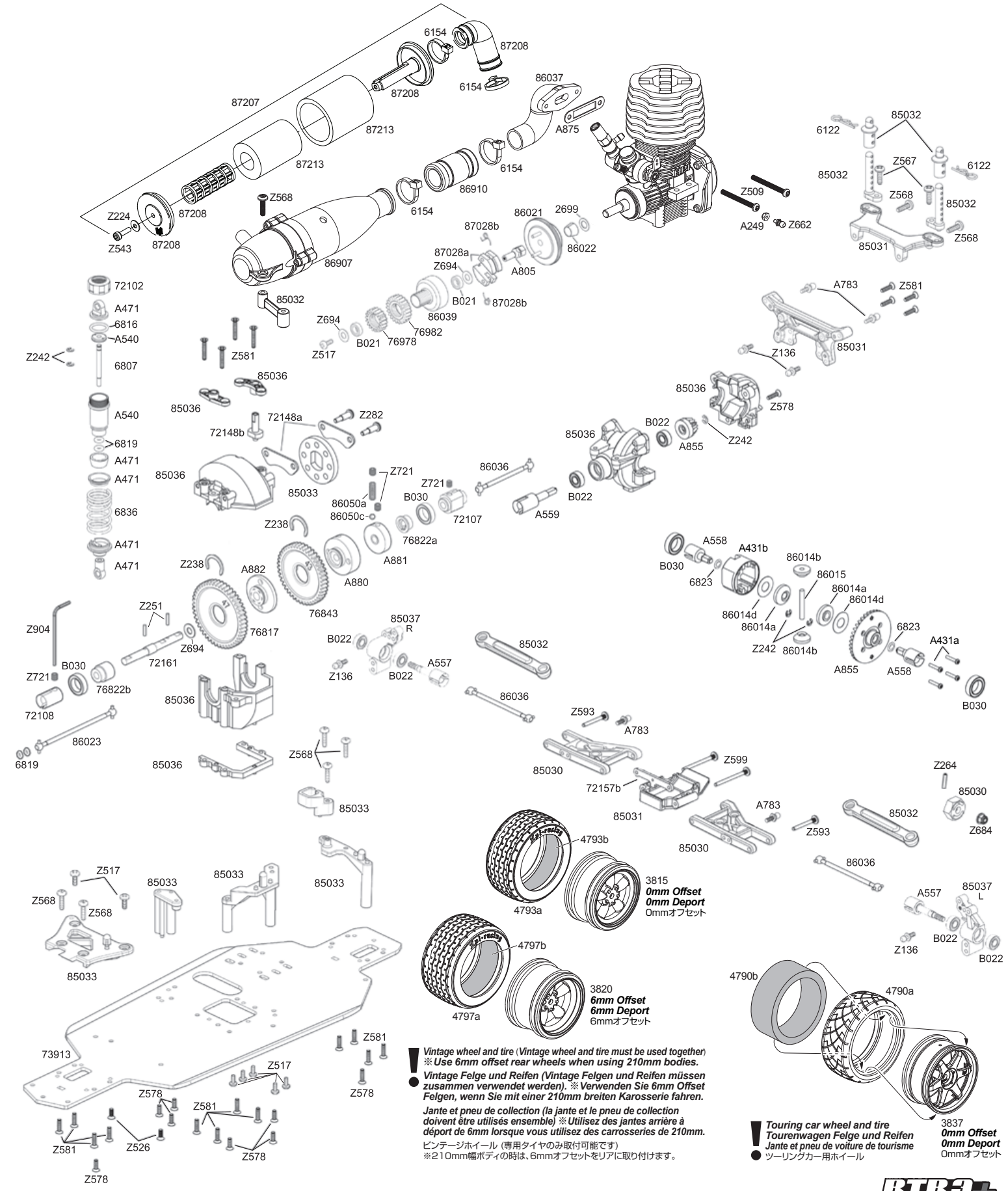

Vintage wheel and tire (Vintage wheel and tire must be used together)
※Use 6mm offset rear wheels when using 210mm bodies.

Vintage Felge und Reifen (Vintage Felgen und Reifen müssen zusammen verwendet werden). ※Verwenden Sie 6mm Offset Felgen, wenn Sie mit einer 210mm breiten Karosserie fahren.

Jante et pneu de collection (la jante et le pneu de collection doivent être utilisés ensemble) ※Utilisez des jantes arrière à déport de 6mm lorsque vous utilisez des carrosseries de 210mm.

ビンテージホイール（専用タイヤのみ取付可能です）
※210mm幅ボディの時は、6mmオフセットをリアに取り付けます。

Touring car wheel and tire
Tourenwagen Felge und Reifen
Jante et pneu de voiture de tourisme
ツーリングカー用ホイール