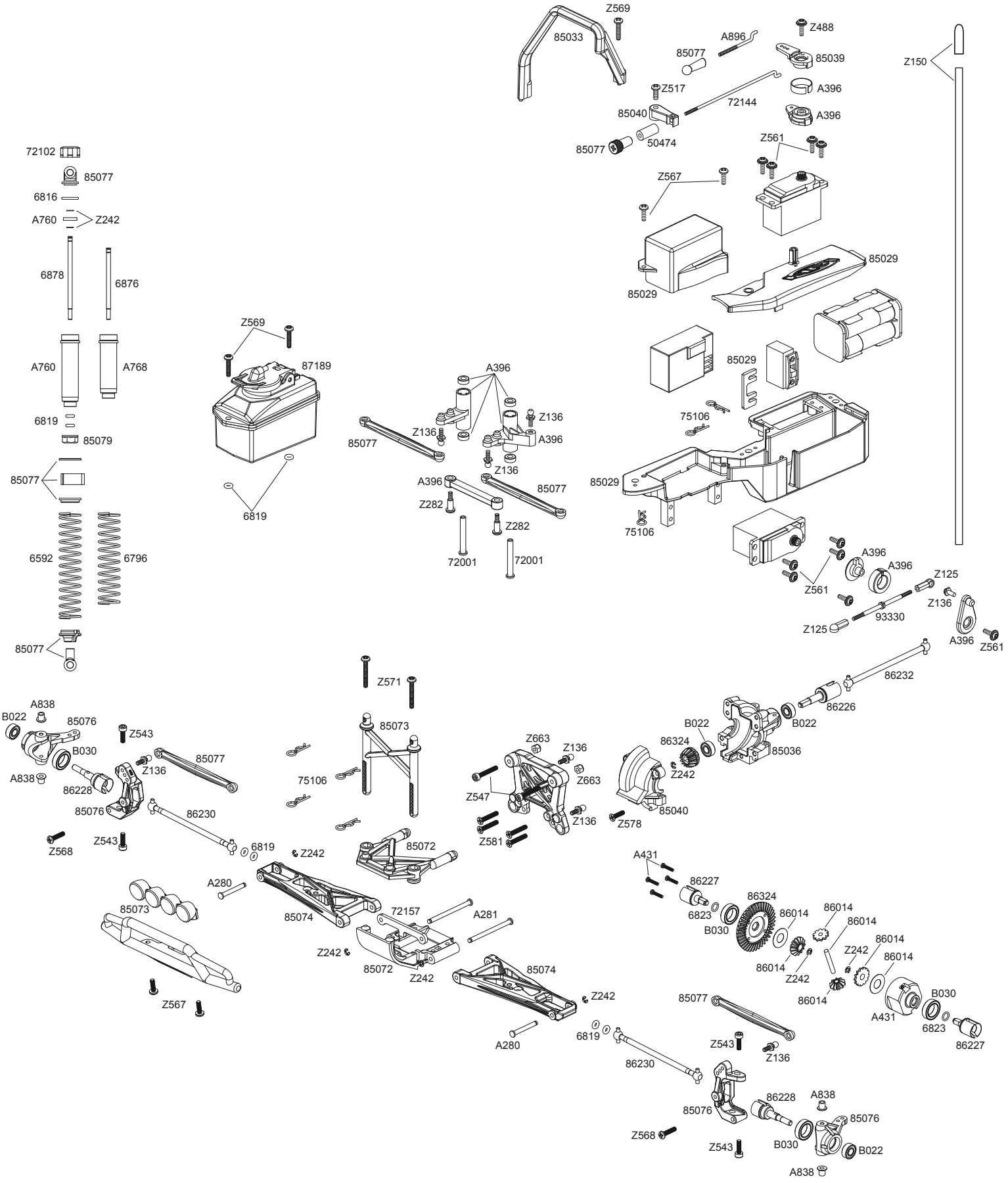

Z569
85033
A896
Z488
85077
85039
Z150
Z517
A396
72144
85040
A396
85077
50474
Z561
72102
85077
Z567
6816
A760
Z242
85029
6878
6876
85029
Z569
A760
A768
87189
A396
85029
6819
Z136
75106
85079
Z136
A396
85077
85077
Z136
A396
85077
85029
Z282
6819
Z282
75106
6592
6796
72001
72001
A396
A396
Z125
Z561
Z136
93330
Z125
A396
Z561
85077
86232
Z571
86226
A838
B022
85076
85073
B022
Z543
B022
86324
85036
Z663
Z136
B030
85077
Z136
Z242
A838
75106
Z663
86228
Z547
85076
86230
85040
Z136
Z578
Z543
Z581
Z568
6819
Z242
85072
A431
A280
86227
86324
85073
85074
72157
A281
6823
86014
86014
B030
86014
Z242
86014
Z242
86014
Z242
85072
Z242
85074
86014
B030
Z242
85077
A431
Z567
6823
6819
86227
A280
Z543
Z136
86230
86228
A838
85076
85076
Z568
B030
Z543
B022
A838

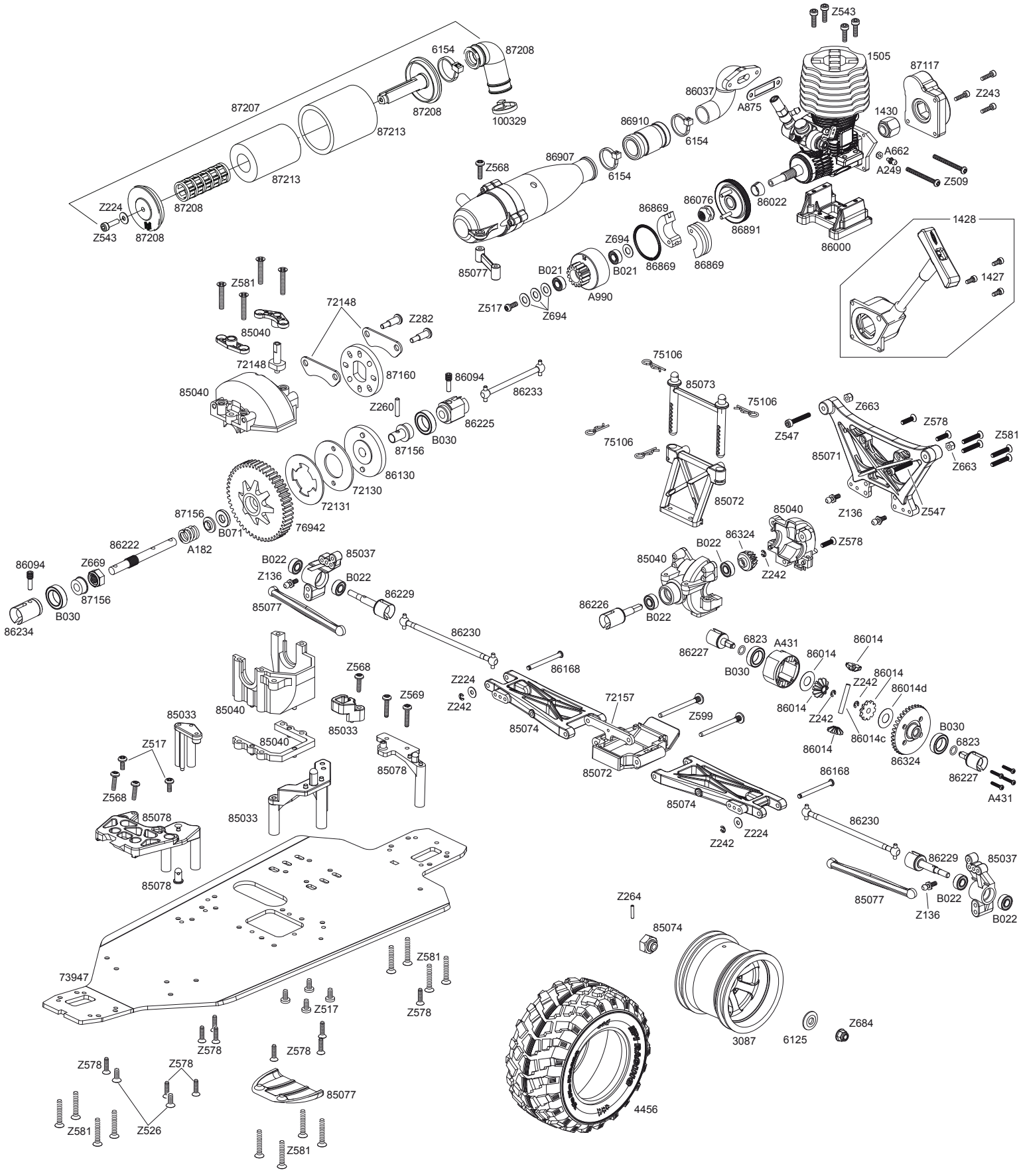

Z543
1505
87117
Z243
1430
A662
A249
Z509
86037
A875
86910
6154
86907
6154
Z568
86022
86076
86891
86000
86869
86869
86869
Z694
B021
B021
A990
85077
Z517
Z694
1428
1427
6154
87208
87207
87208
100329
87213
87213
87208
Z224
Z543
87208
Z581
85040
72148
Z282
72148
87160
85040
86094
86233
Z260
86225
B030
87156
86130
72130
72131
76942
87156
B071
A182
86222
Z669
86094
87156
B030
86234
75106
85073
75106
75106
Z663
Z578
Z547
Z581
85071
Z663
85072
Z136
Z547
85040
86324
B022
Z578
85040
Z242
B022
85037
Z136
B022
86229
85077
86226
B022
86230
86168
Z568
Z224
Z242
Z569
85033
85040
85033
85074
72157
Z599
85072
86227
6823
A431
86014
86014
B030
86014
Z242
86014d
86014
Z242
86014c
86014
B030
6823
86324
86227
A431
86168
85074
Z224
Z242
86230
86229
85037
85077
B022
Z136
B022
85033
Z517
Z568
85078
85078
85078
Z264
85074
73947
Z581
Z517
Z578
Z578
Z578
Z578
Z578
85077
Z581
Z526
Z581
3087
6125
Z684
4456