Chassis Assembly Montage du châssis
Chassis シャーシ展開図

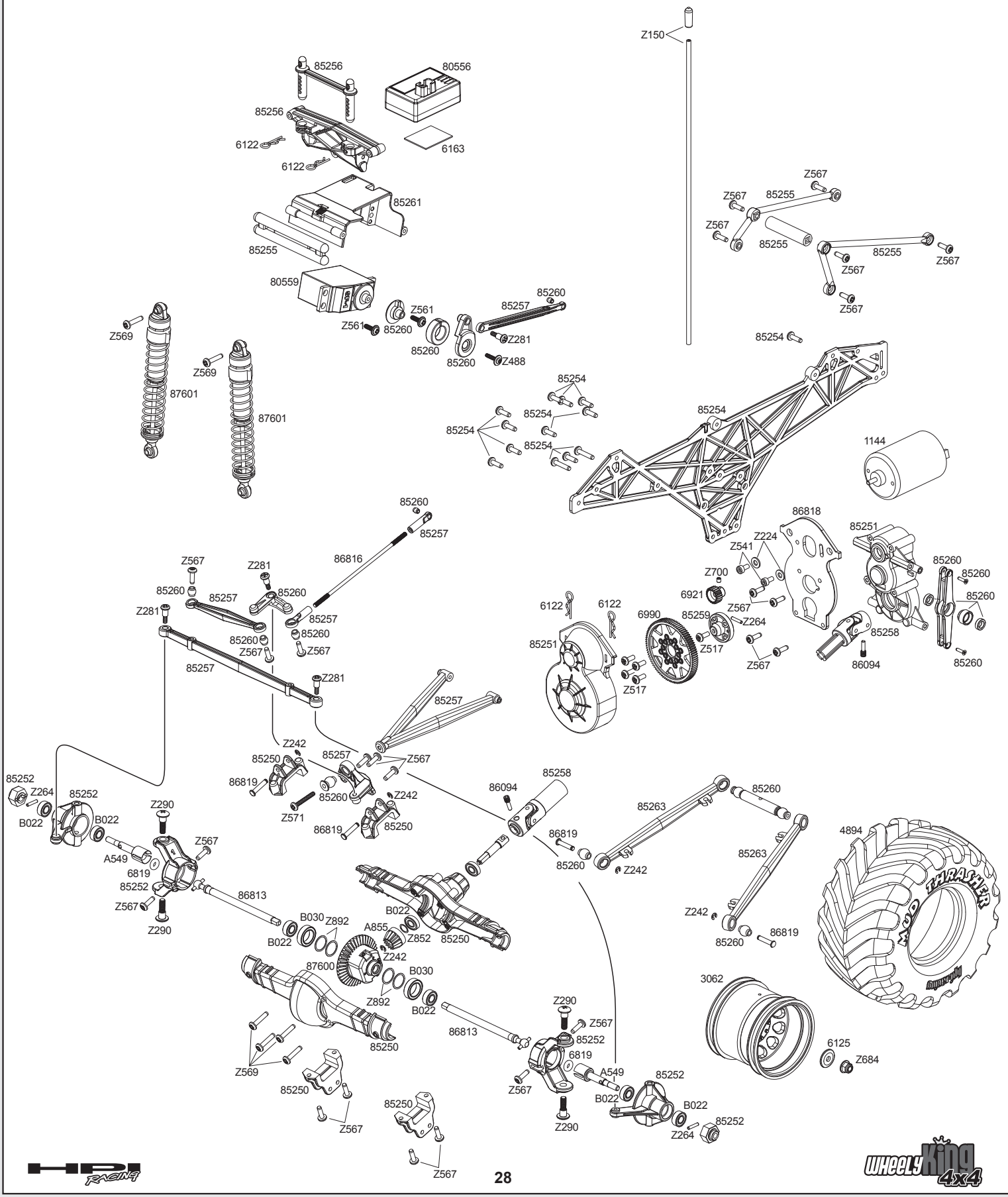

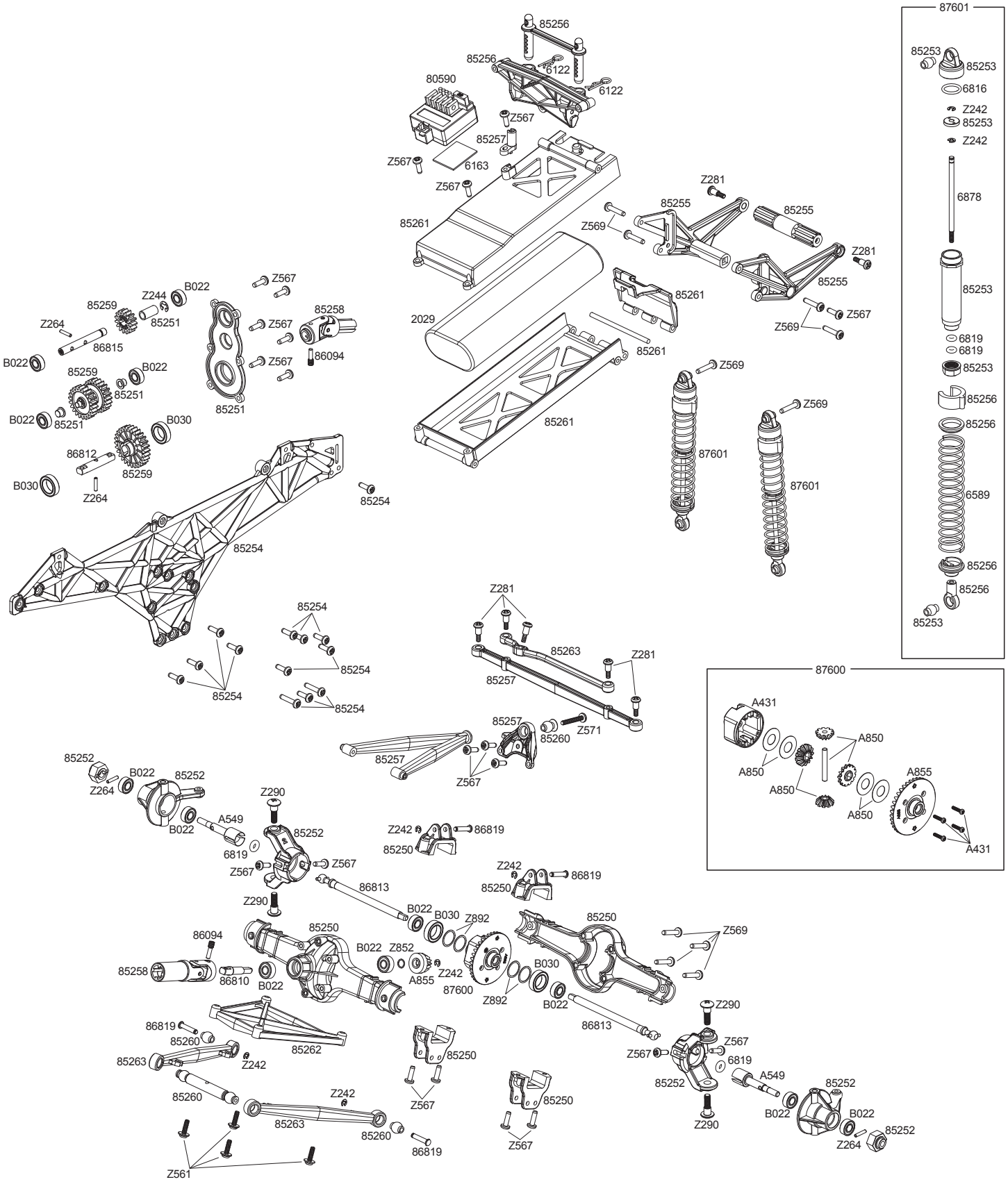
87601
85253
85253
6816
Z242
85253
Z242
6878
85253
6819
6819
85253
85256
85256
6589
85256
85256
85253
85256
85256
Z567
Z567
Z567